Проекты видеостен

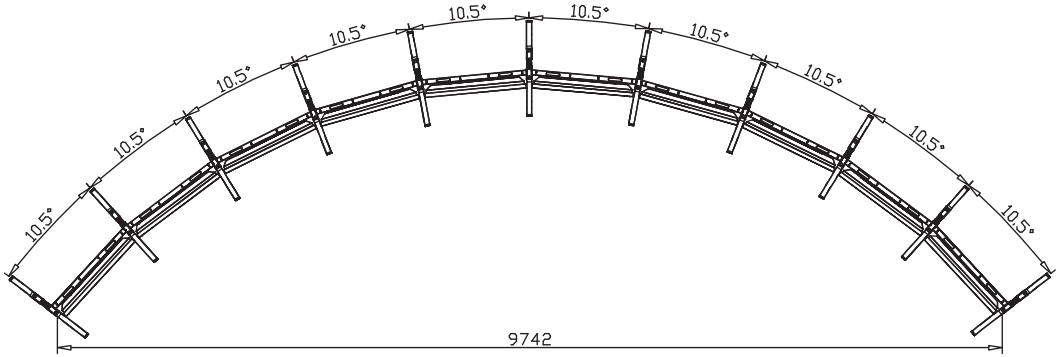

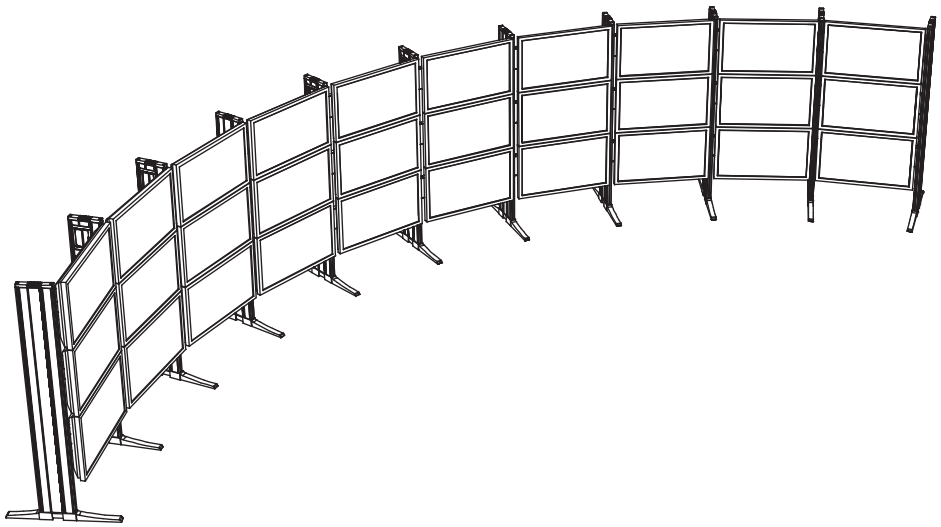

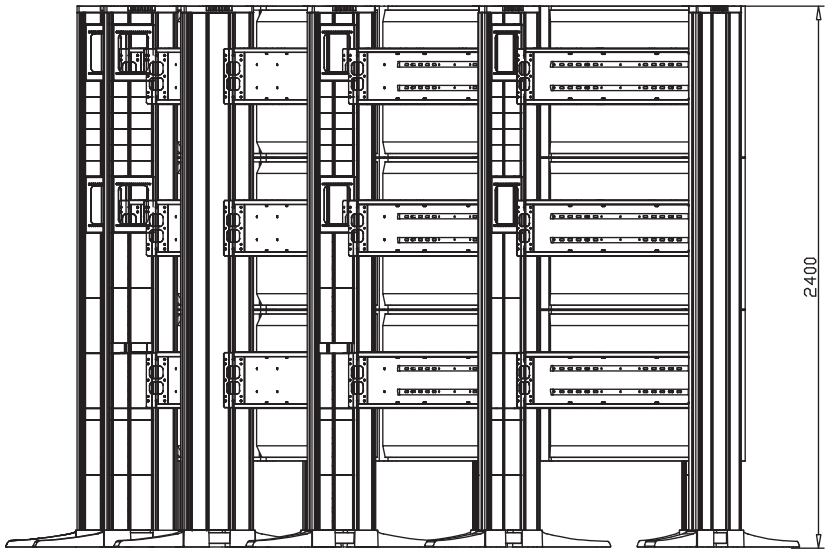

Видеостена Knürr Elicon 10x3

Проекты видеостен

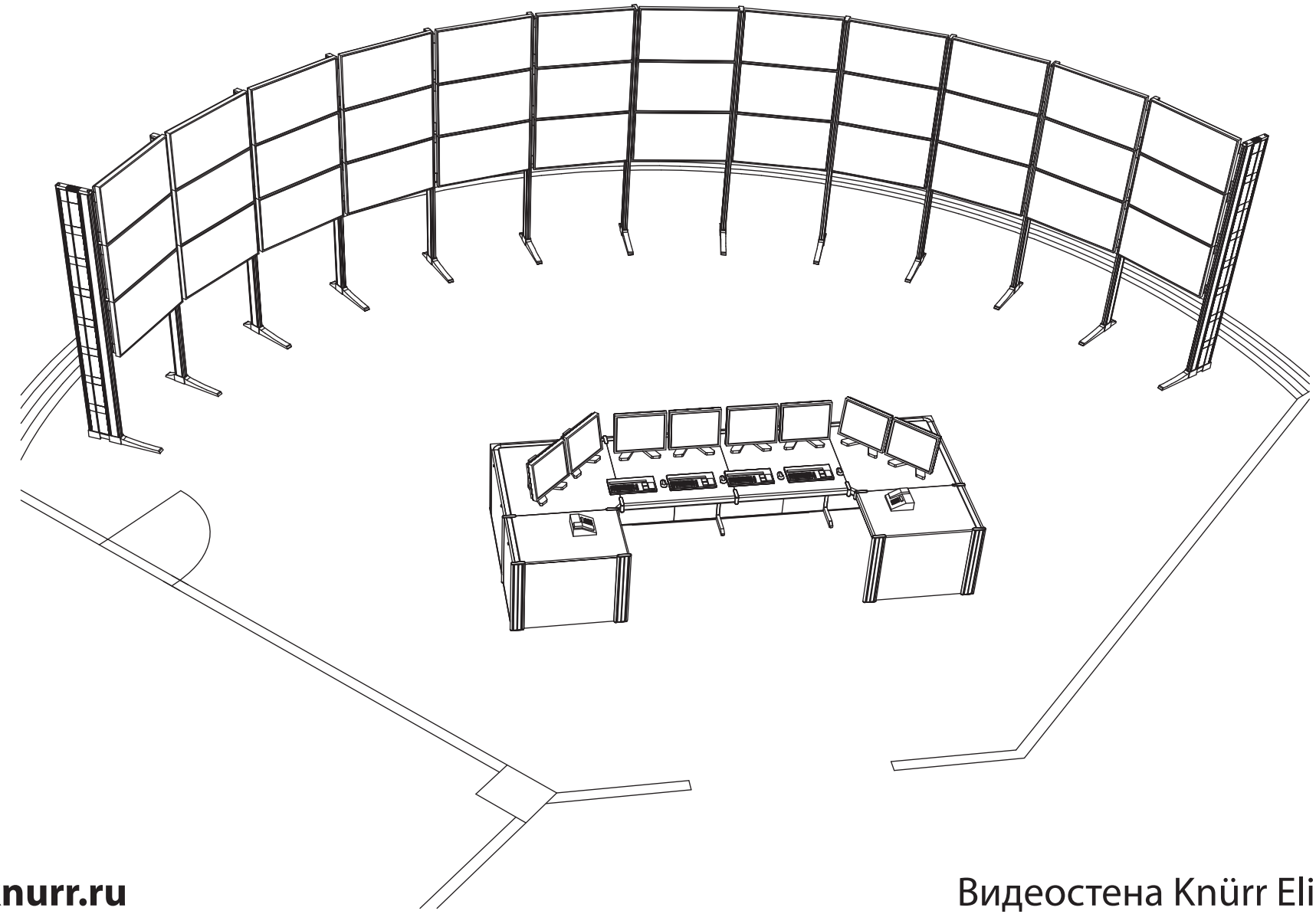

Видеостена Knürr Elicon 12x3

Проекты видеостен

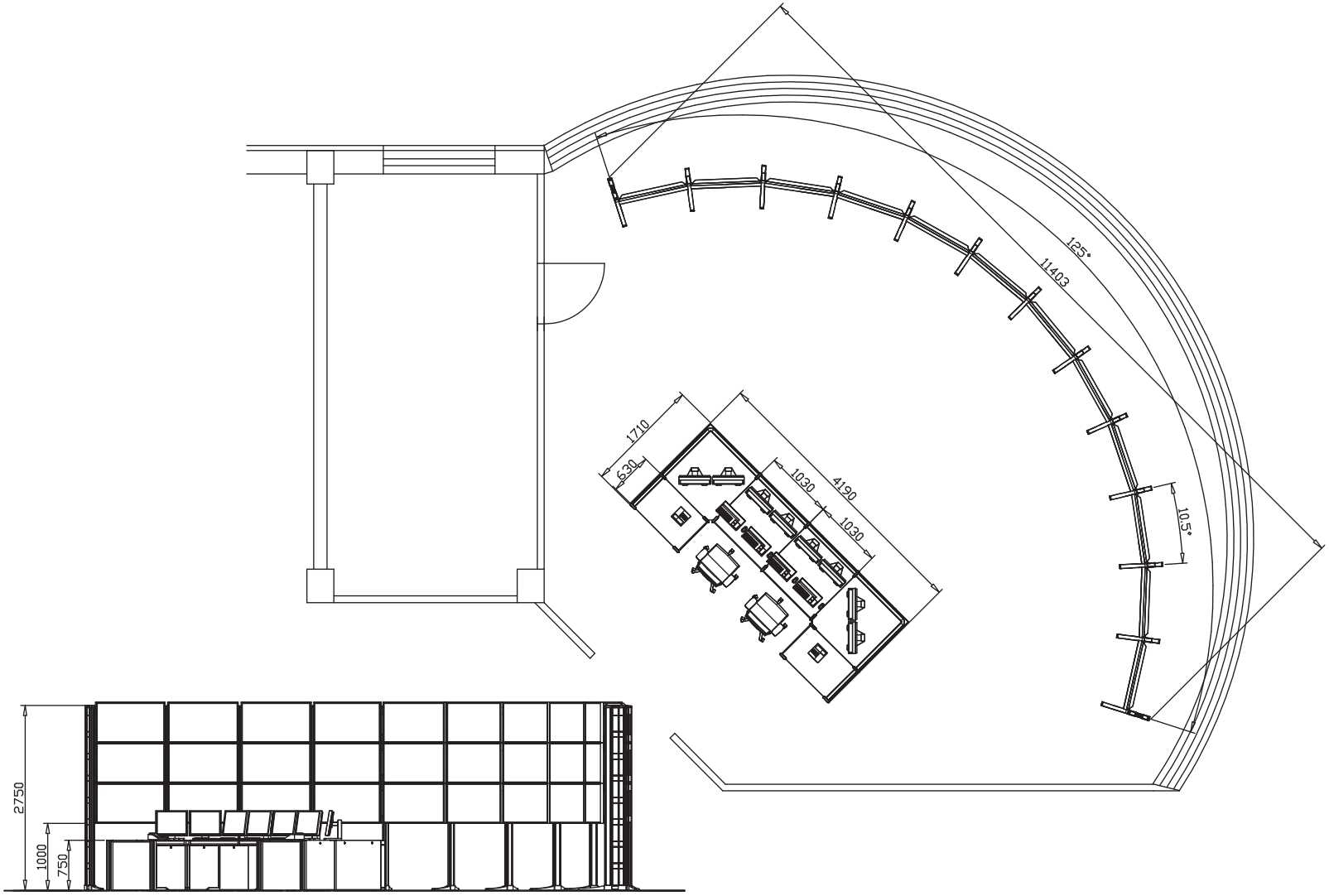

Видеостена Knürr Elicon 12x3

Проекты видеостен

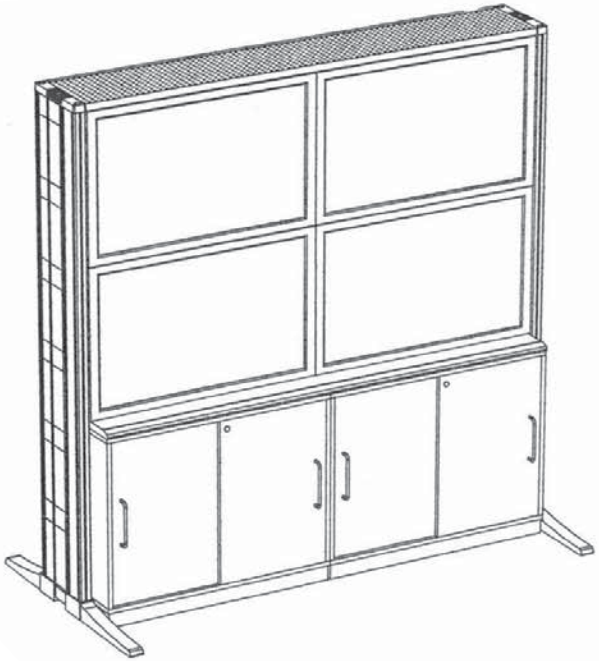

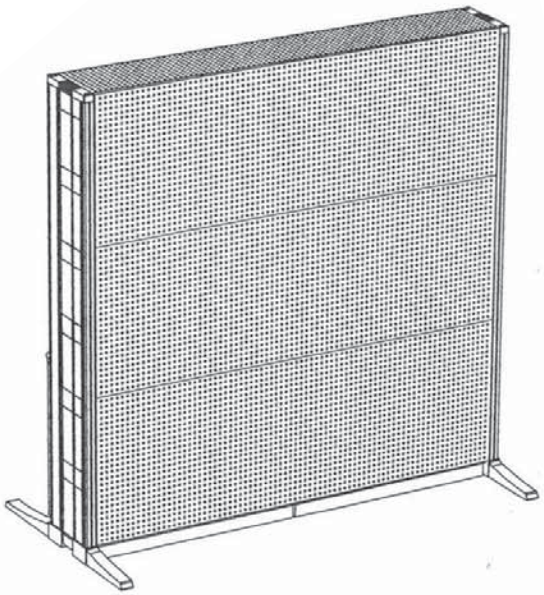

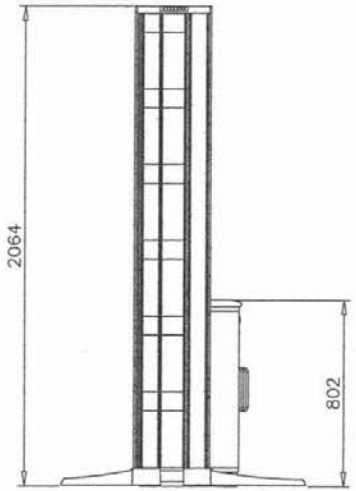

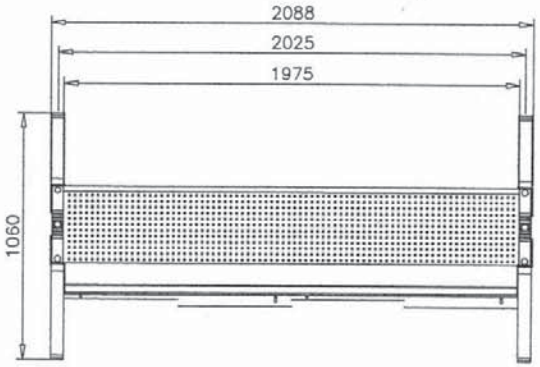

Видеостена Knürr Elicon 2x2

Проекты видеостен

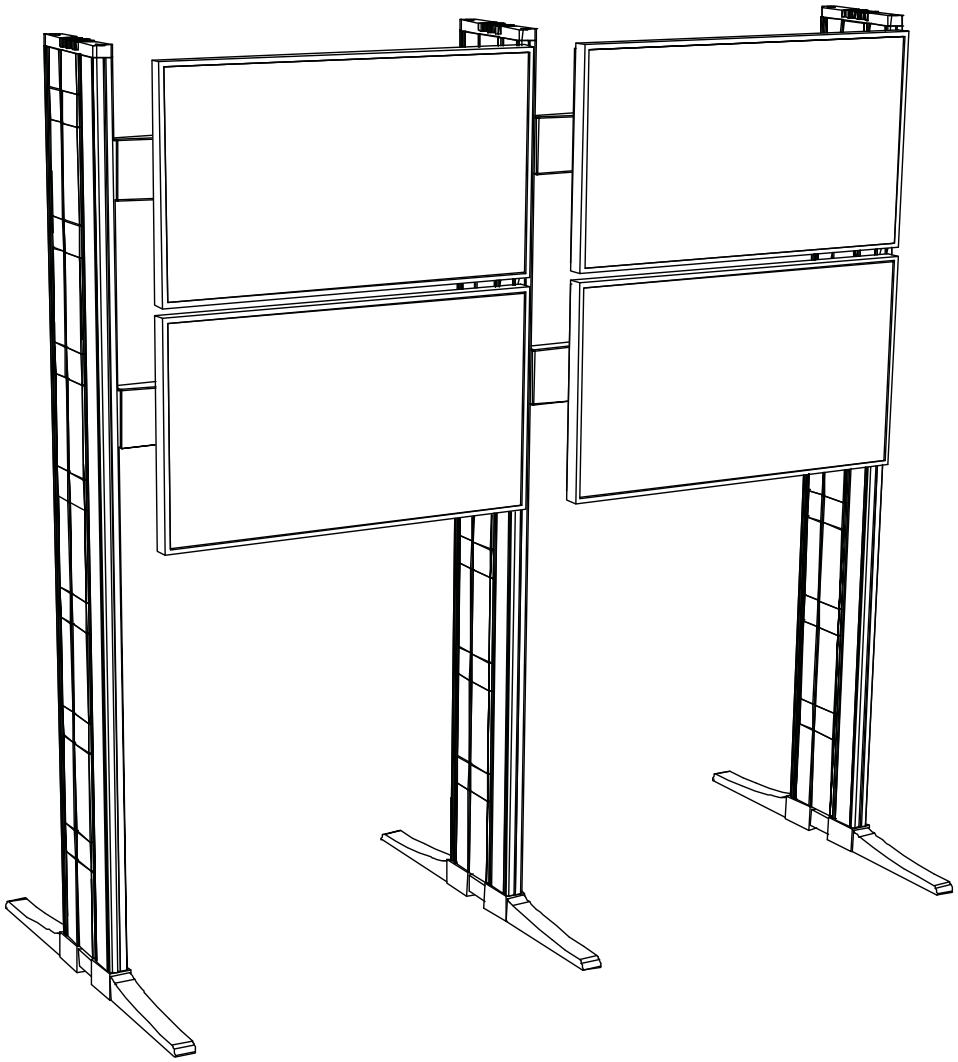

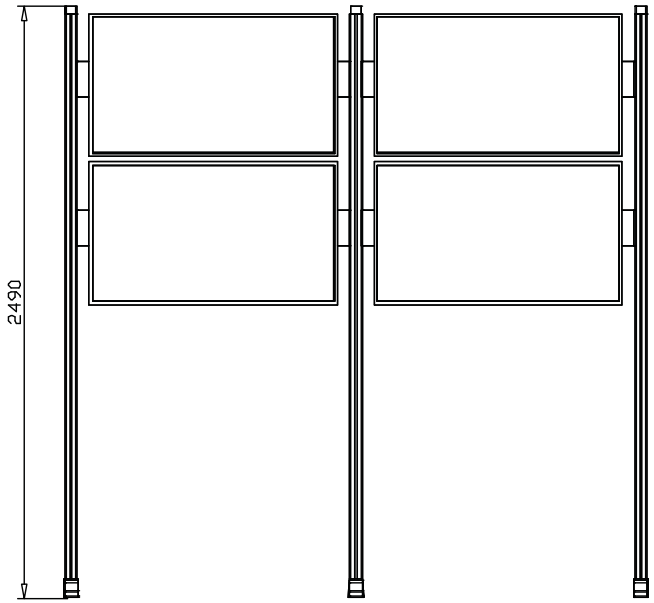

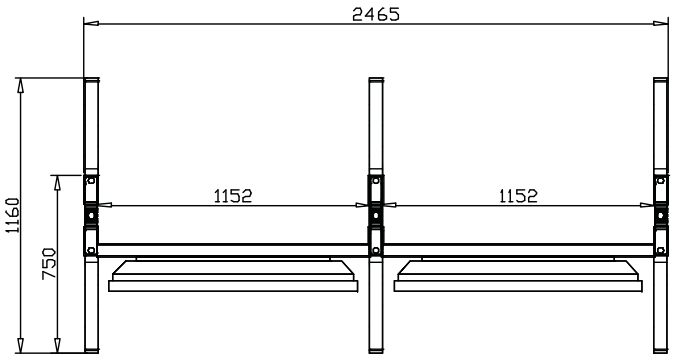

Видеостена Knürr Elicon 2x2

Проекты видеостен

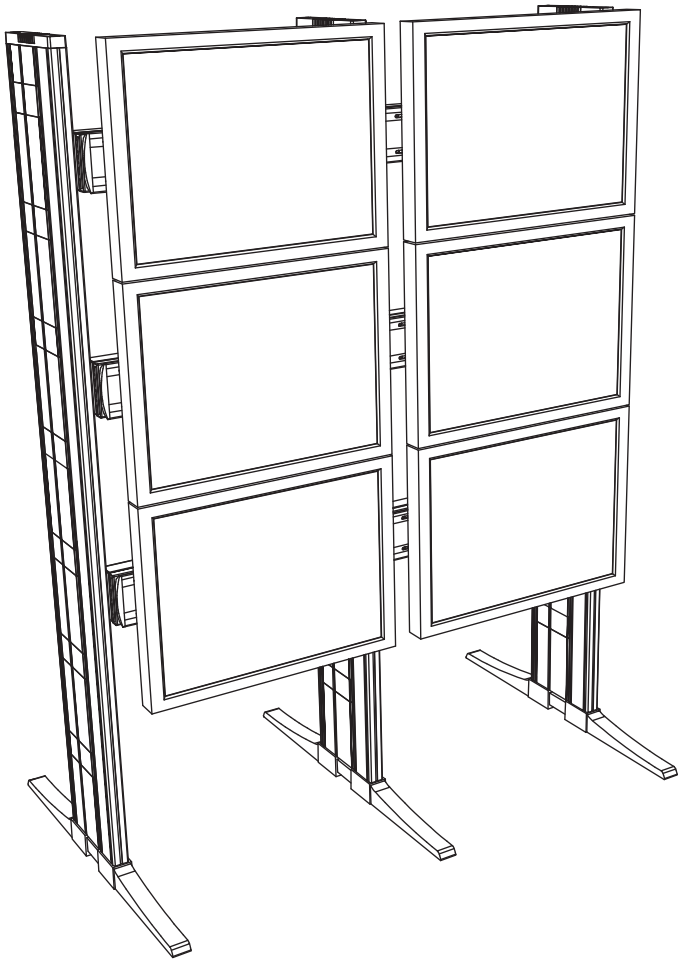

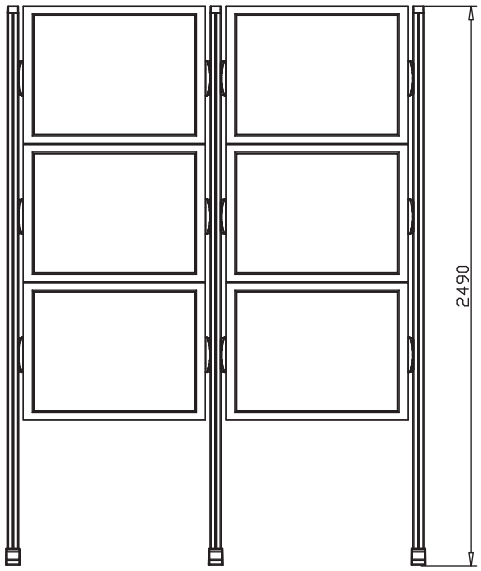

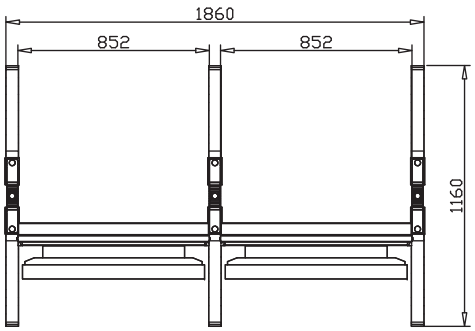

Видеостена Knürr Elicon 2x3

Проекты видеостен

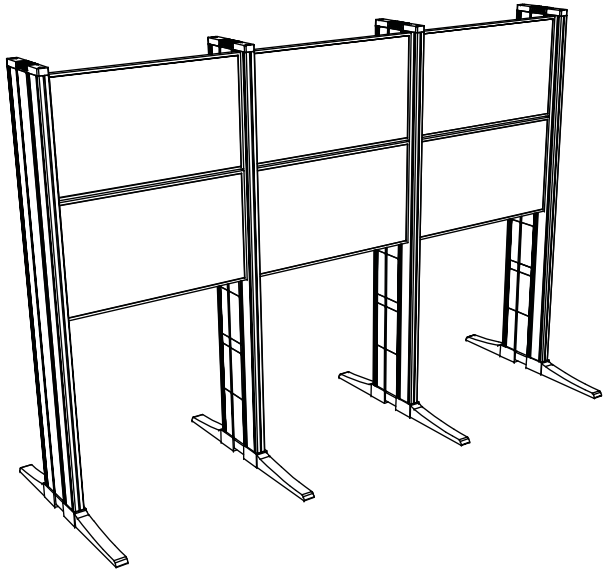

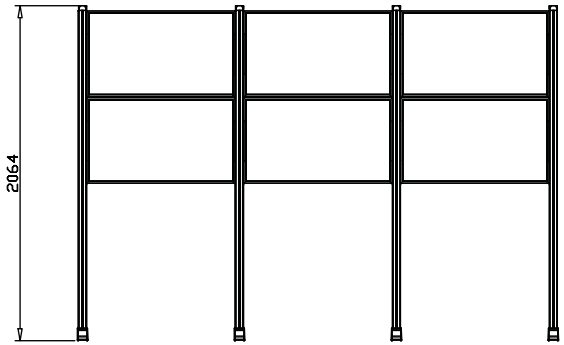

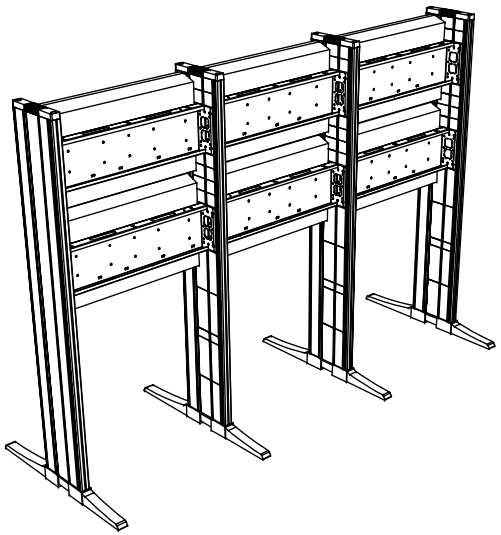

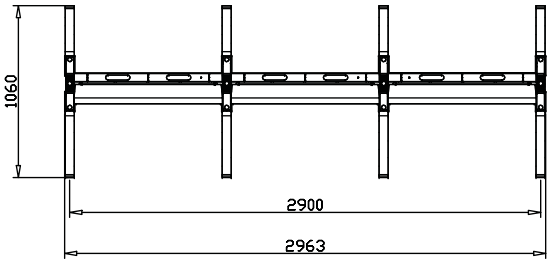

Видеостена Knürr Elicon 3x2

Проекты видеостен

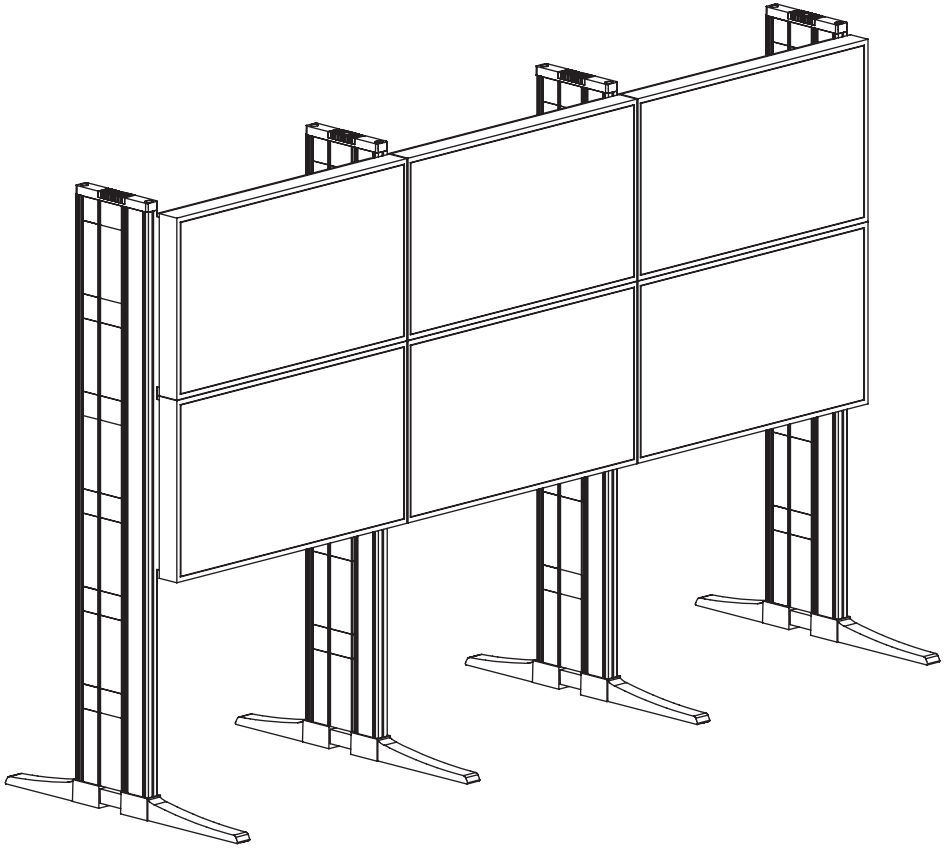

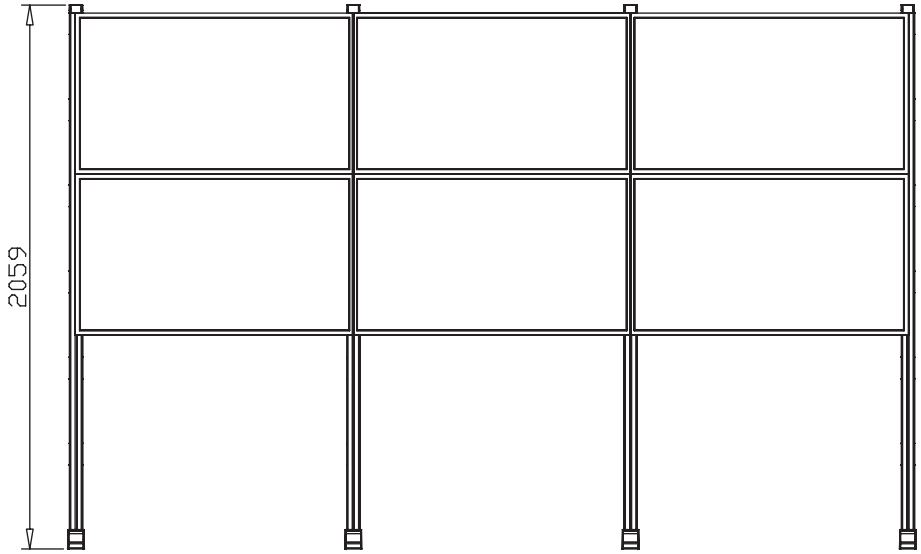

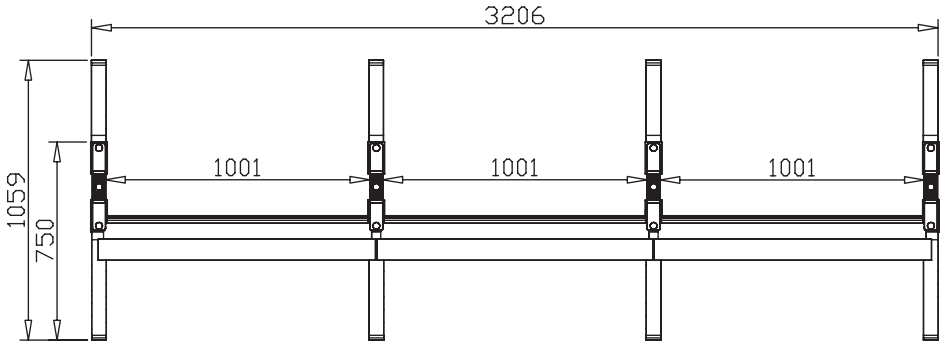

Видеостена Knürr Elicon 3x2

Проекты видеостен

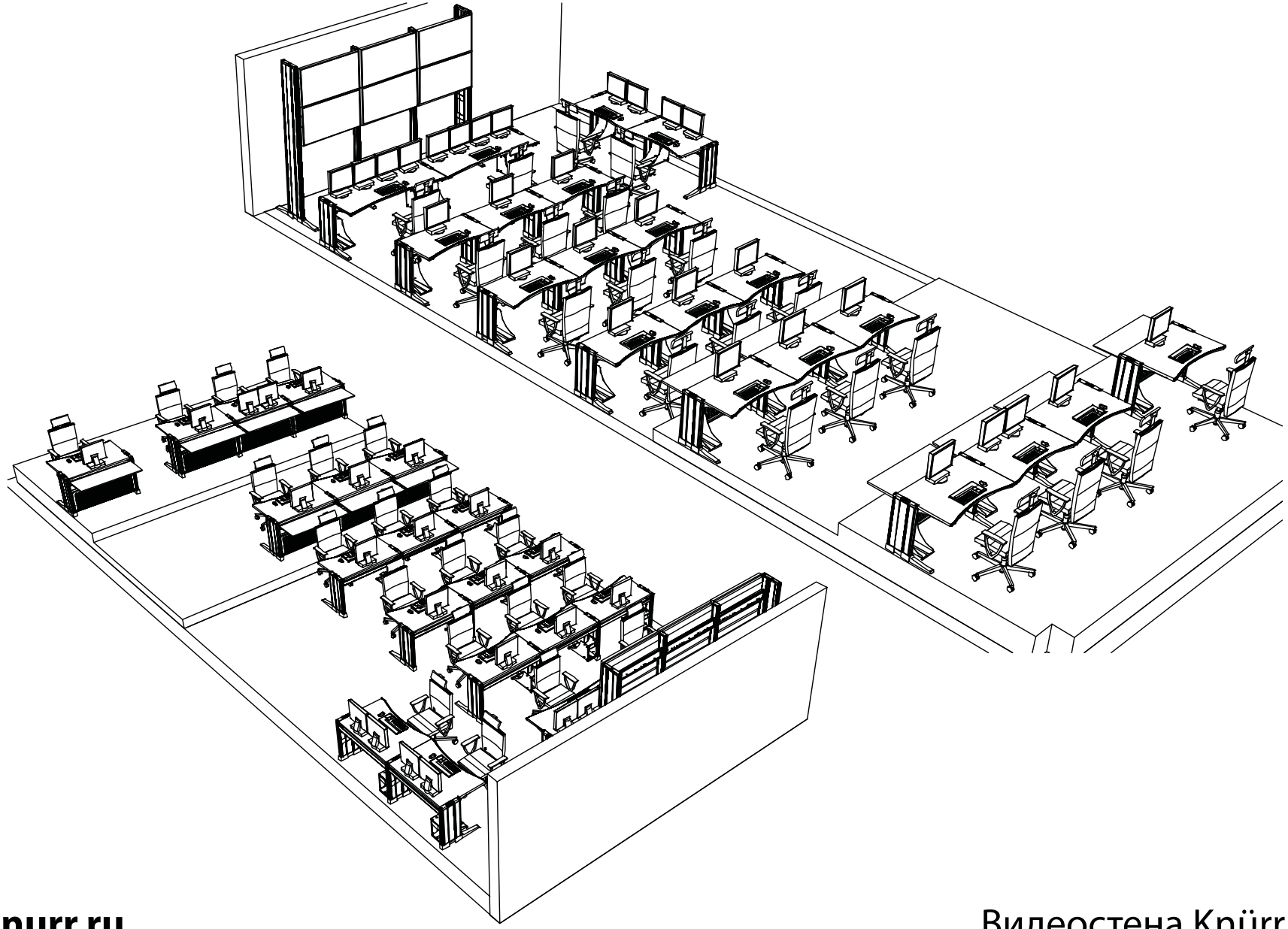

Видеостена Knürr Elicon 3x2

Проекты видеостен

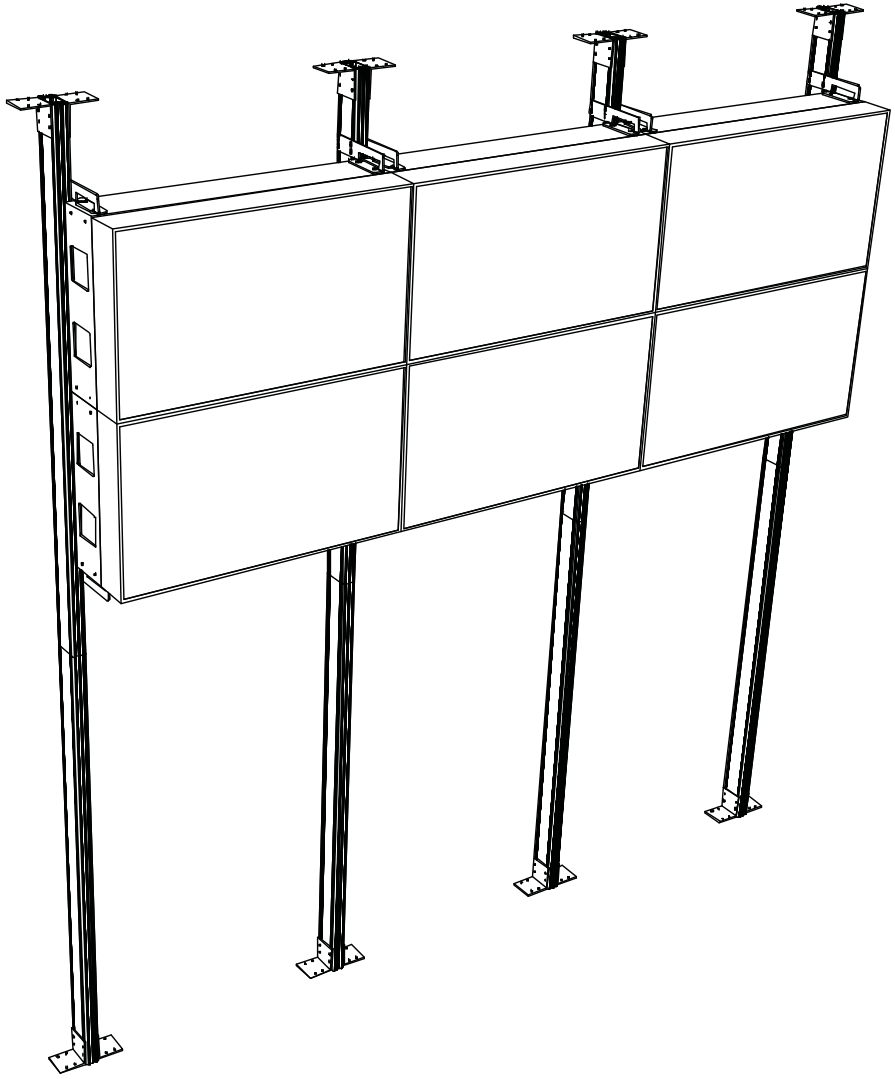

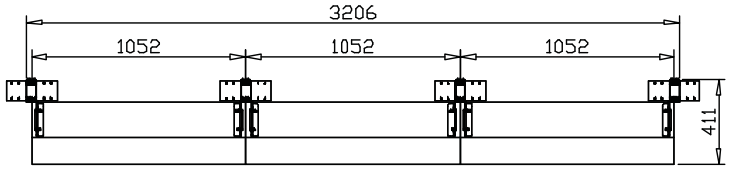

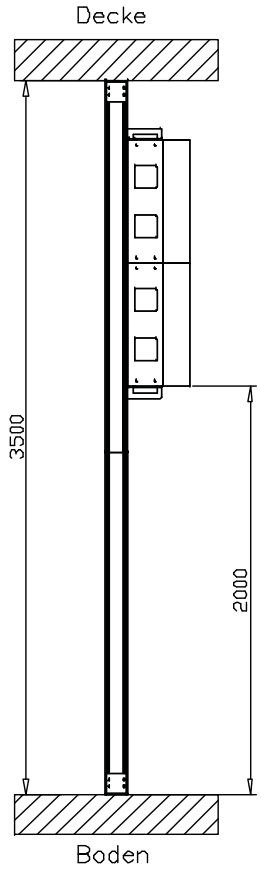

Видеостена Knürr Elicon 3x2

Проекты видеостен

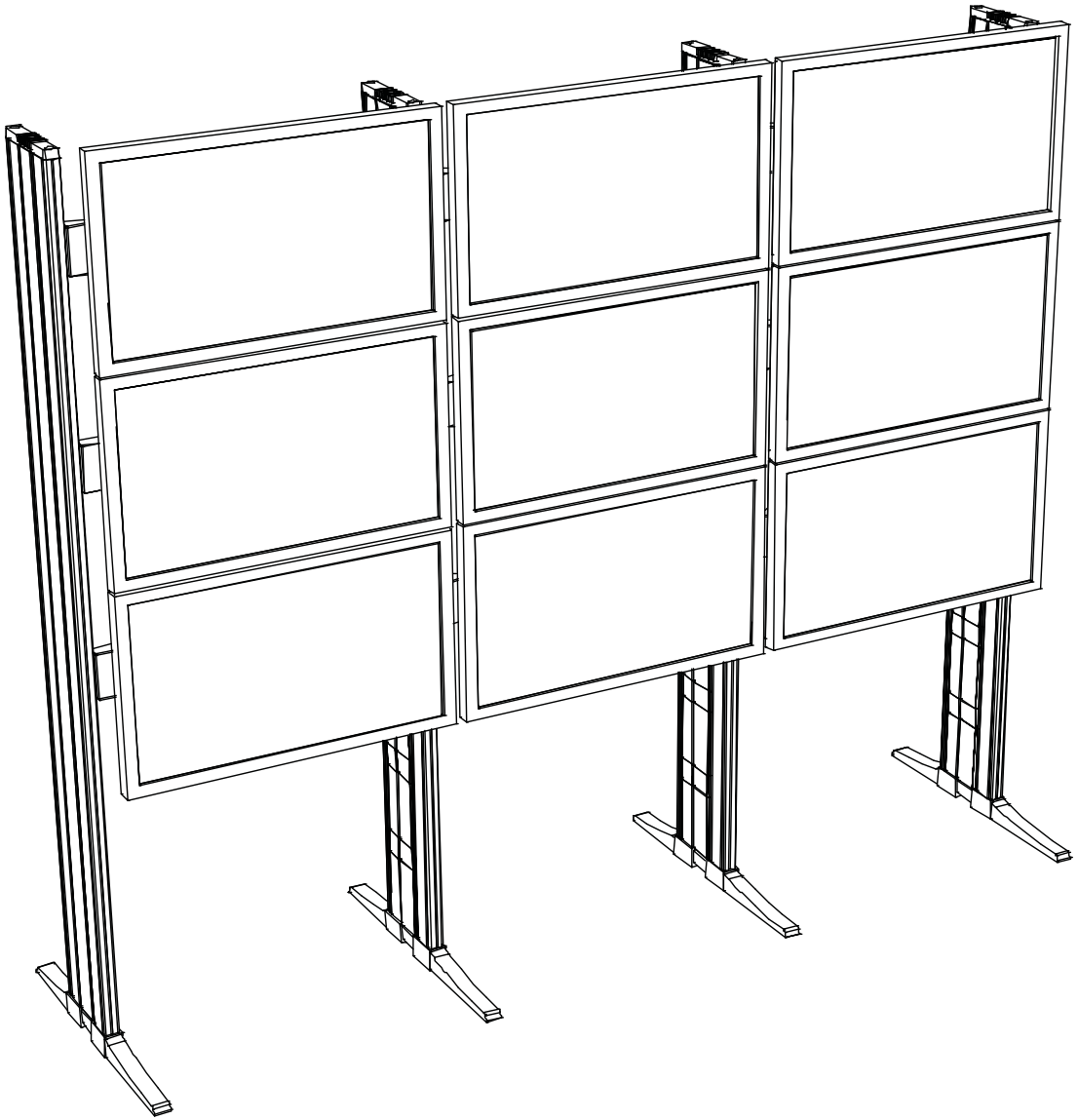

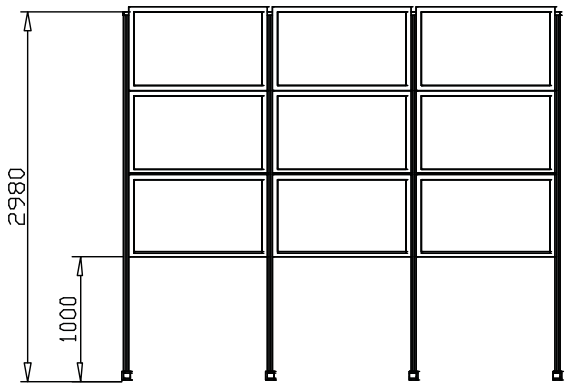

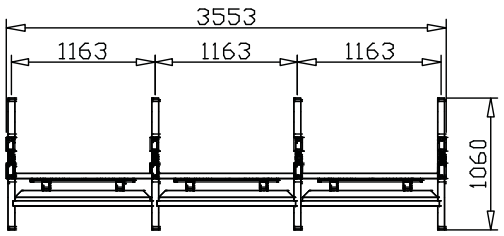

Видеостена Knürr Elicon 3x3

Проекты видеостен

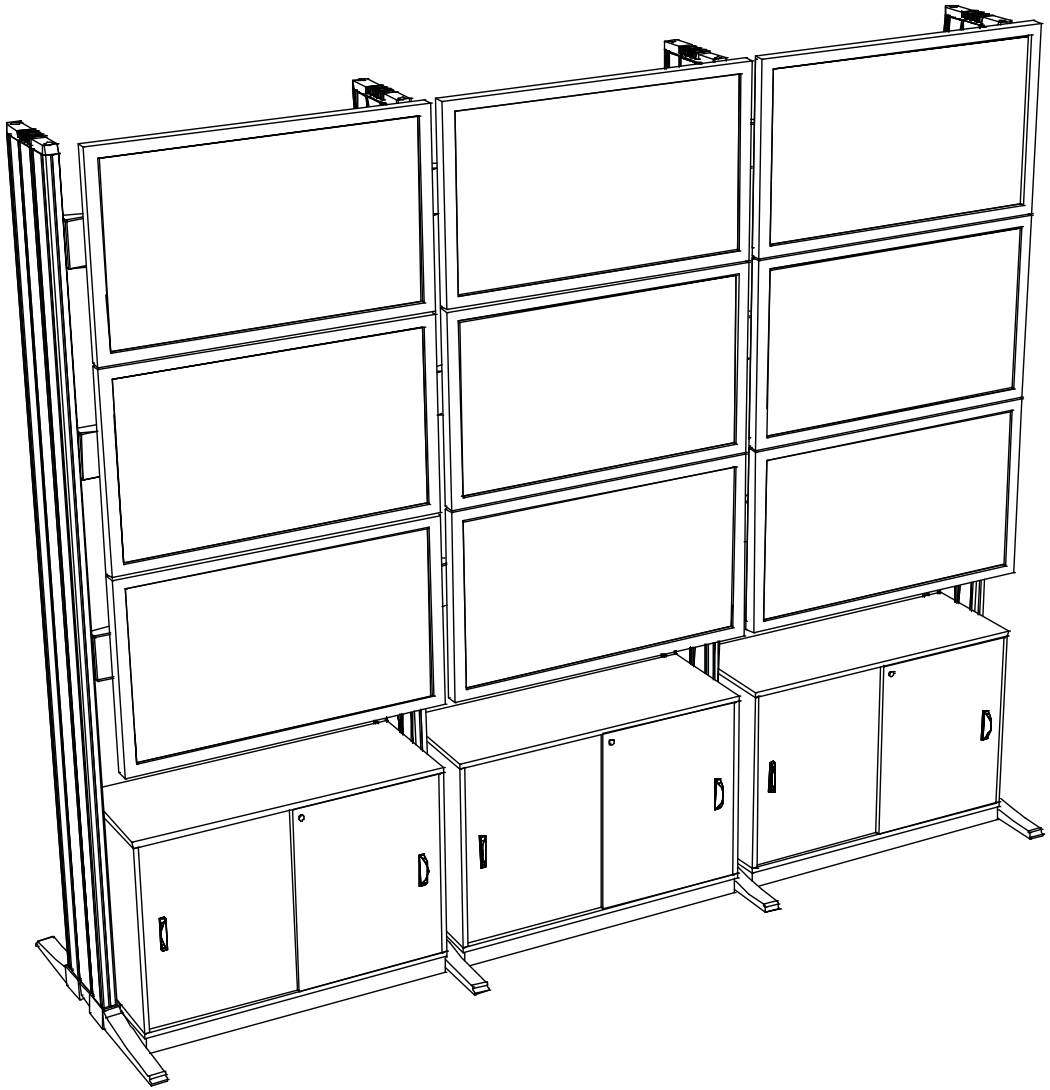

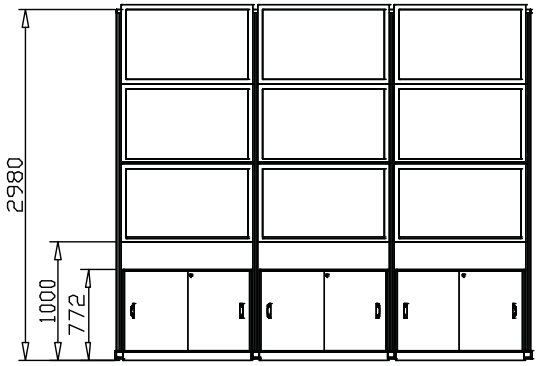

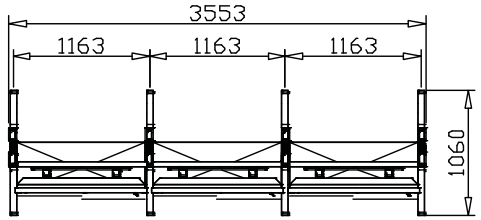

Видеостена Knürr Elicon 3x3

Проекты видеостен

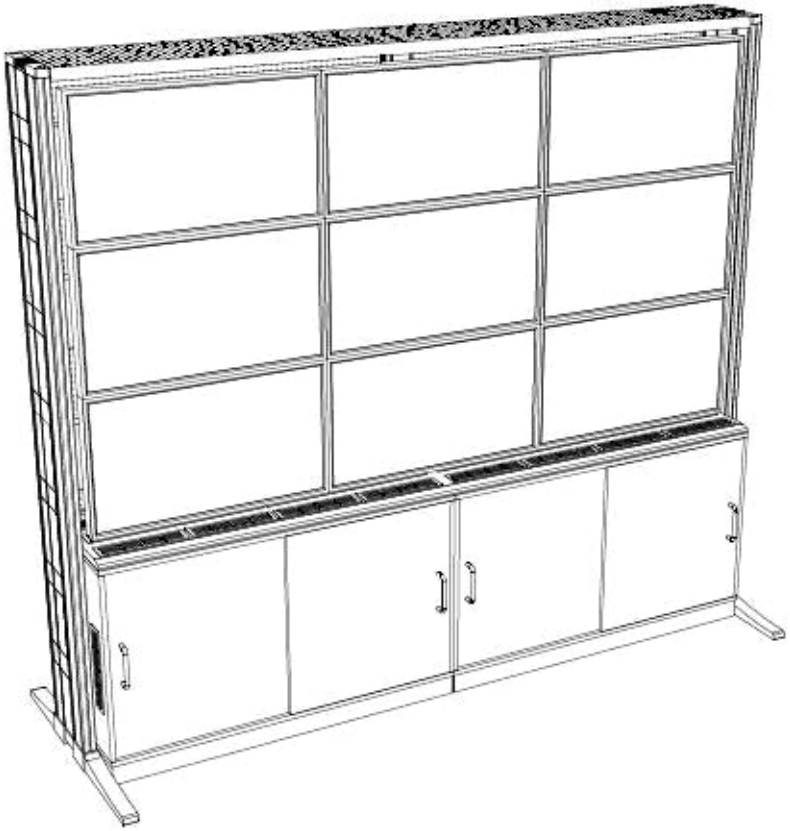

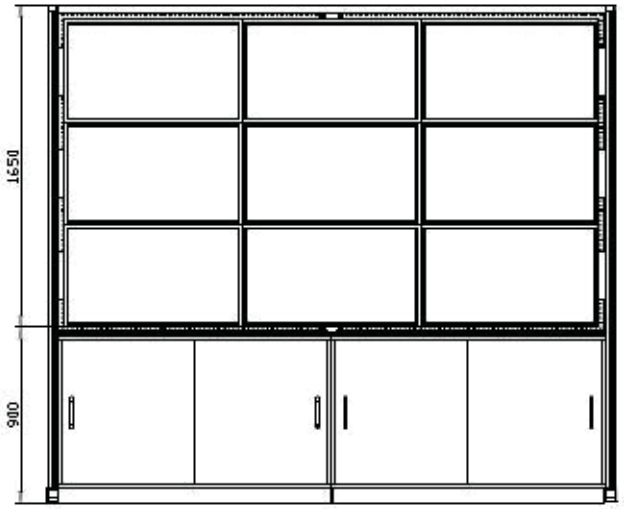

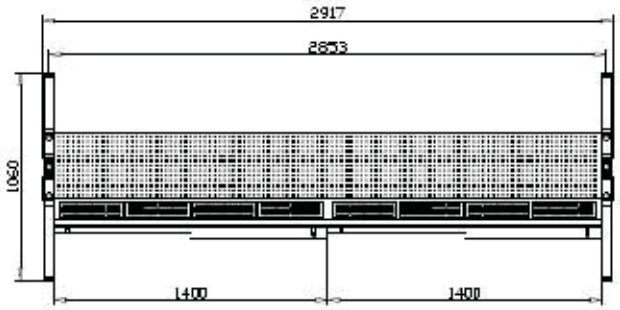

Видеостена Knürr Elicon 3x3

Проекты видеостен

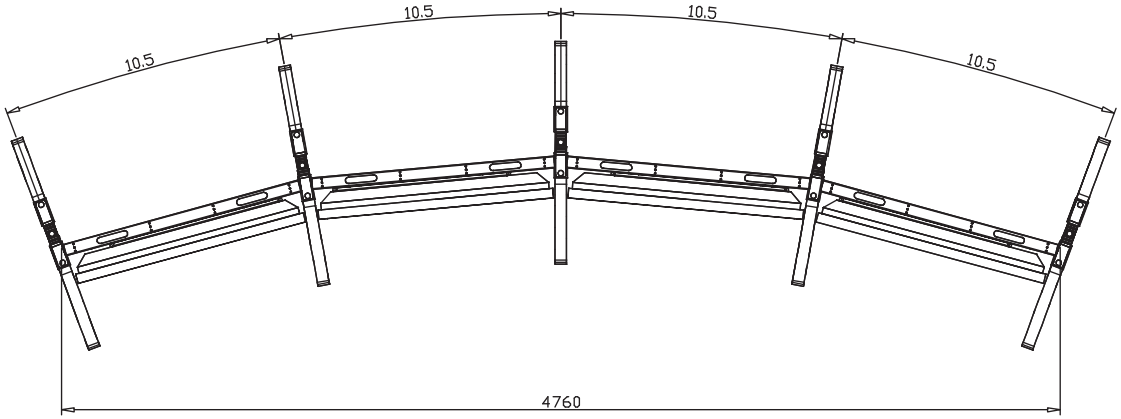

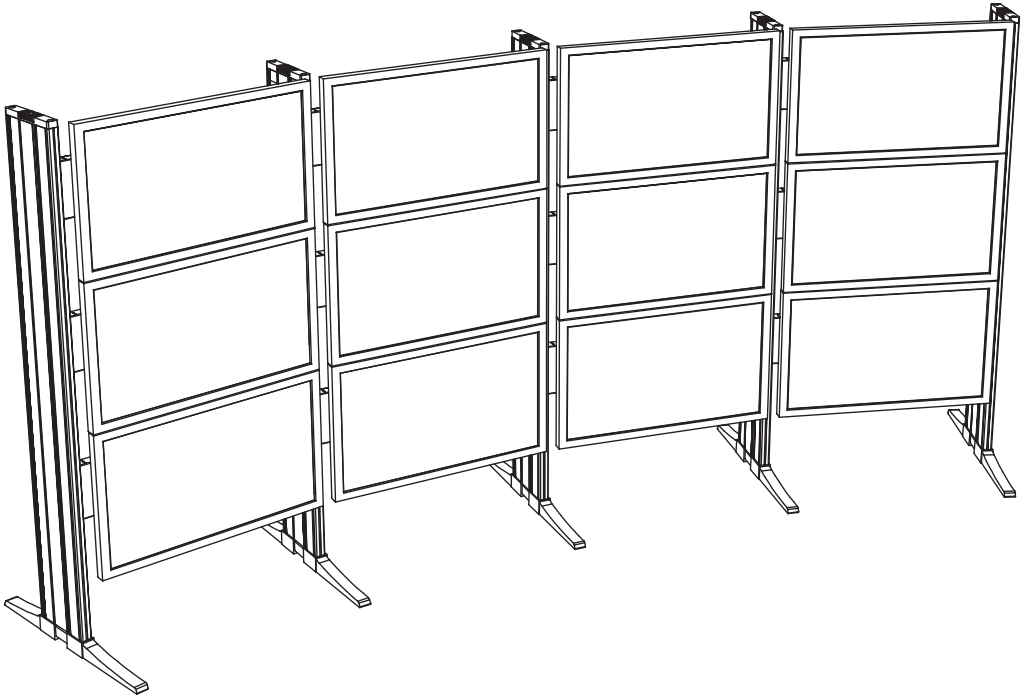

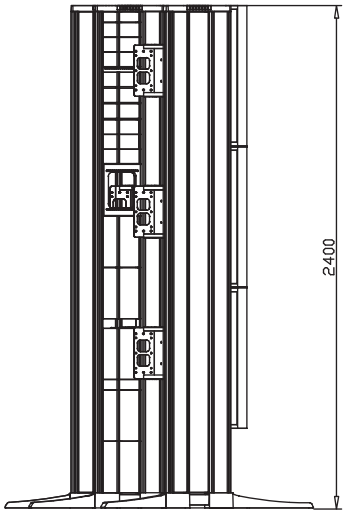

Видеостена Knürr Elicon 4x3

Проекты видеостен

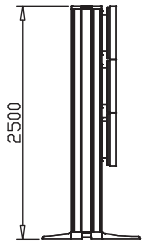

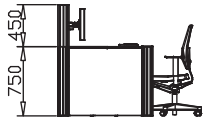

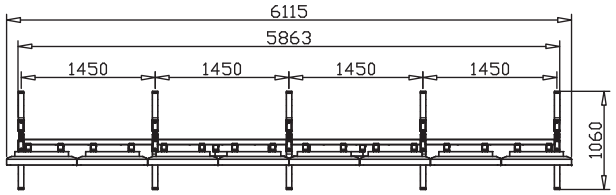

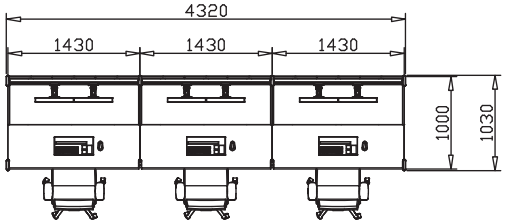

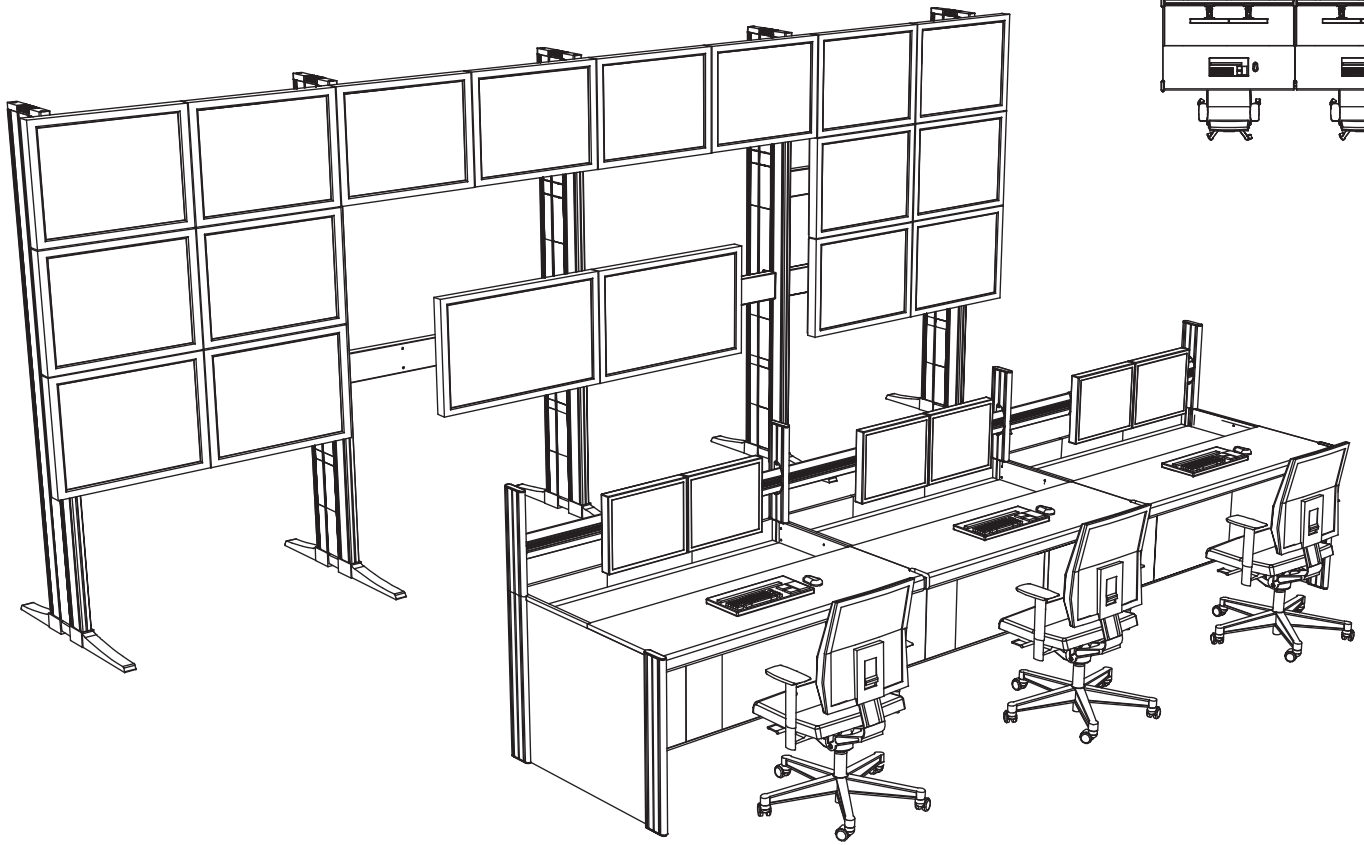

Видеостена Knürr Elicon 8x3

Проекты видеостен

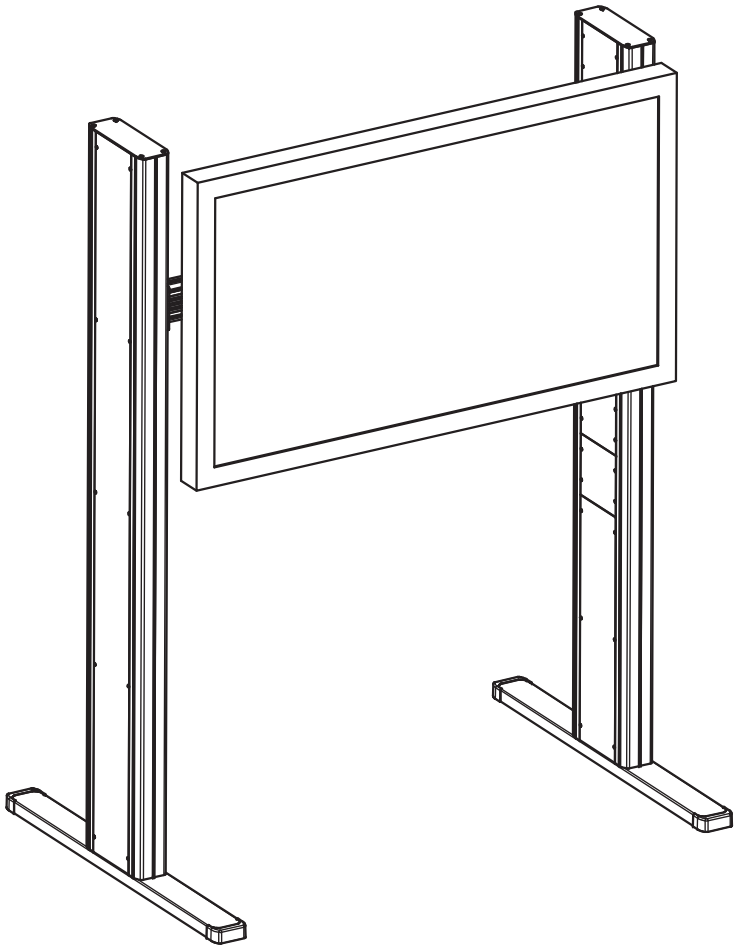

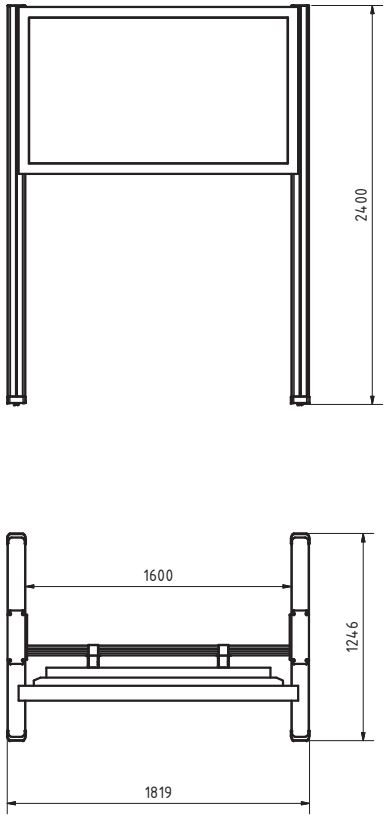

Видеостена Knürr Synergy 1x1

Проекты видеостен

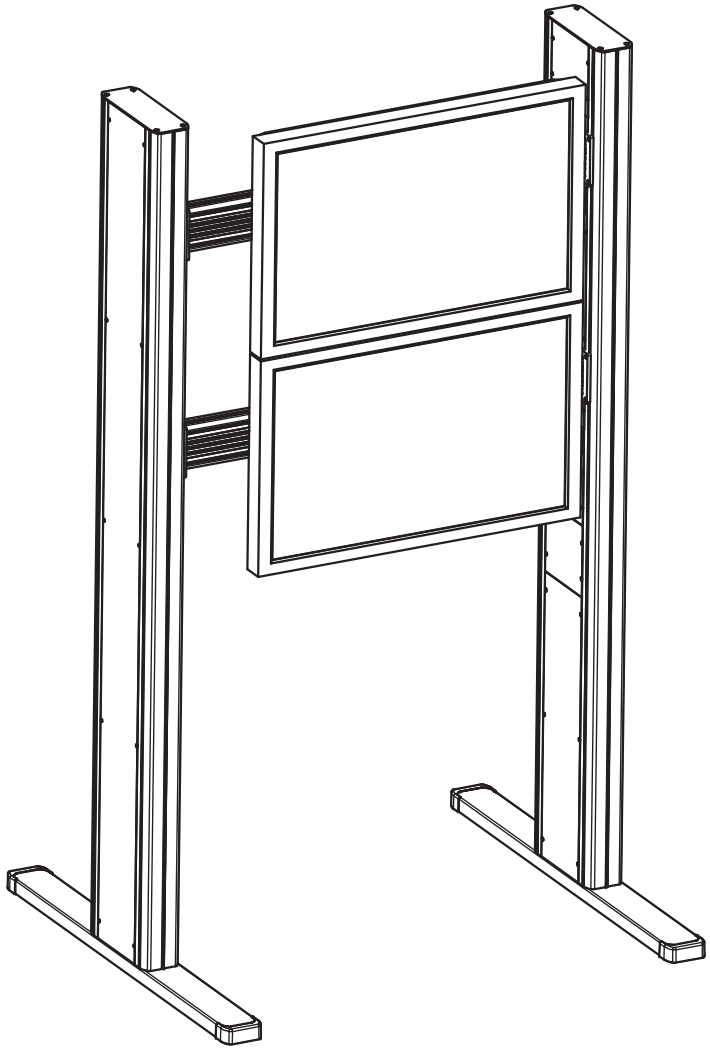

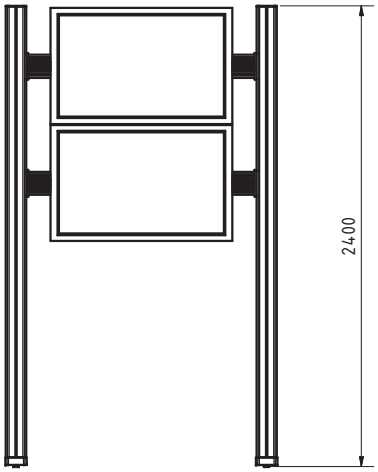

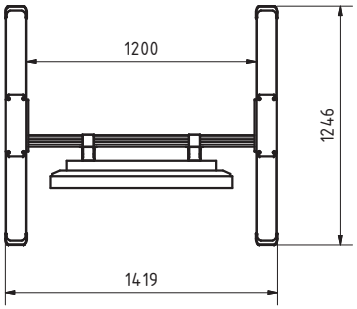

Видеостена Knürr Synergy 1x2

Проекты видеостен

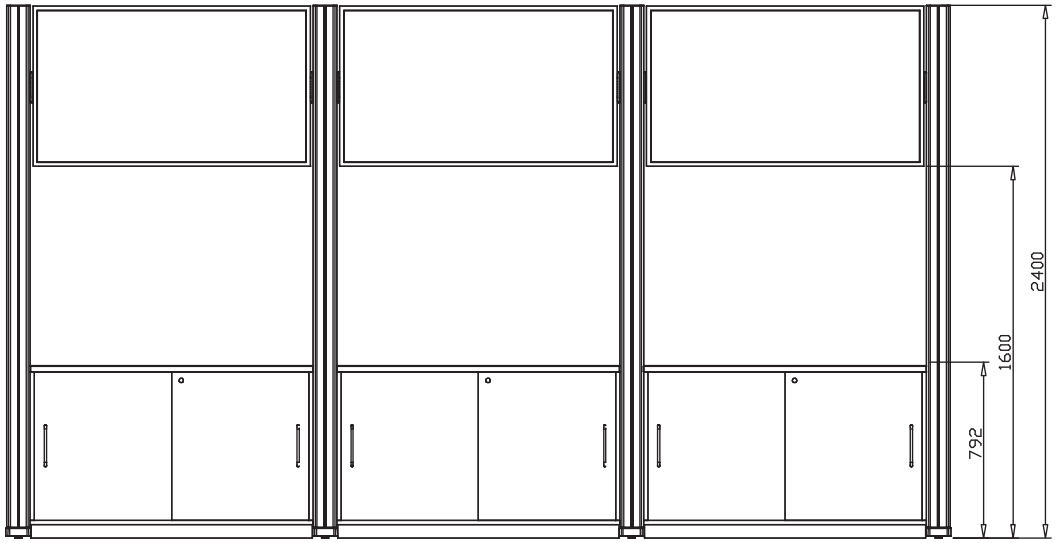

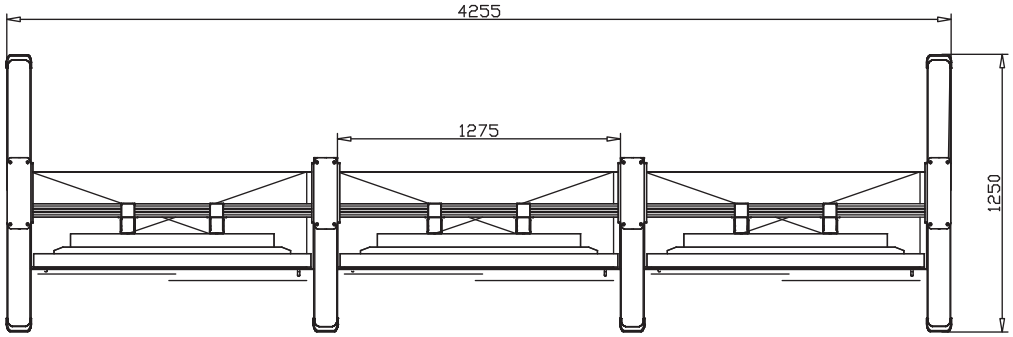

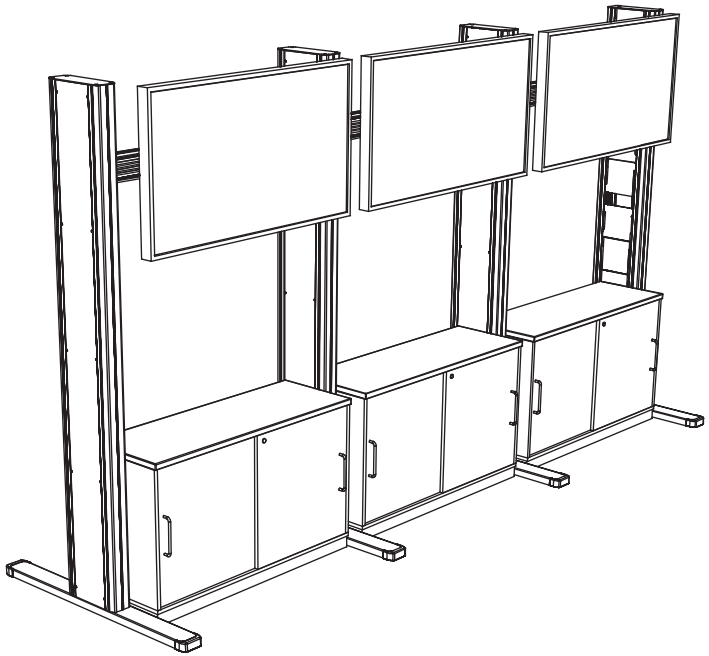

Видеостена Knürr Synergy 1x3

Проекты видеостен

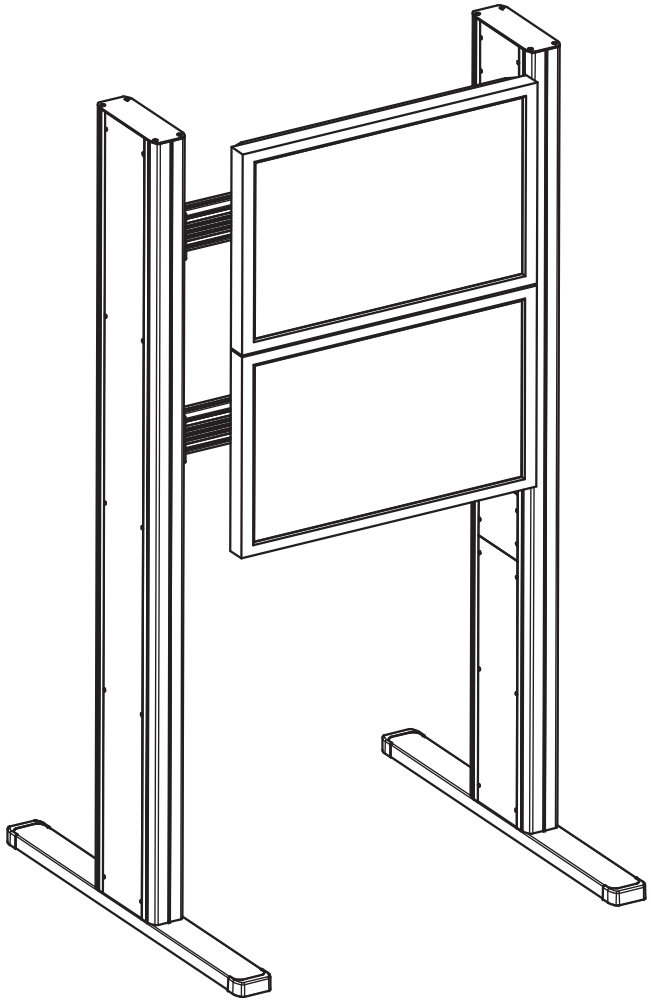

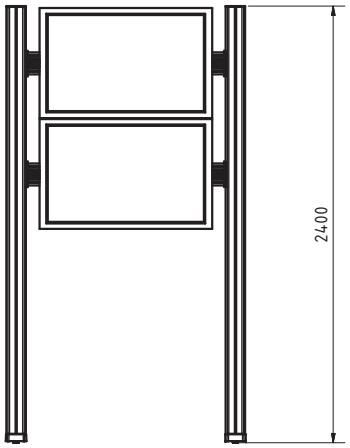

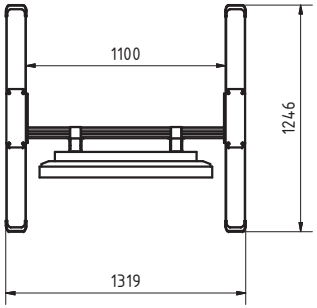

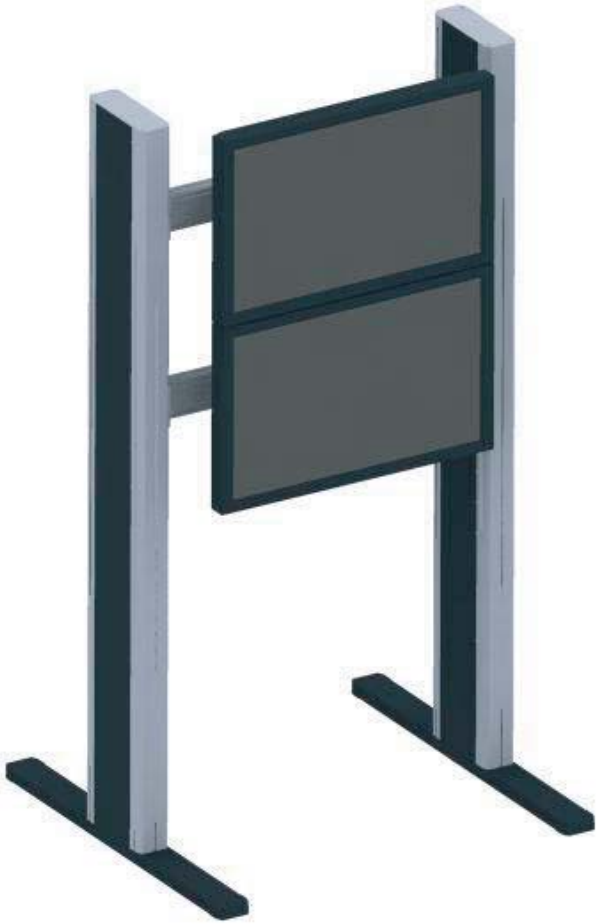

Видеостена Knürr Synergy 1x2

Проекты видеостен

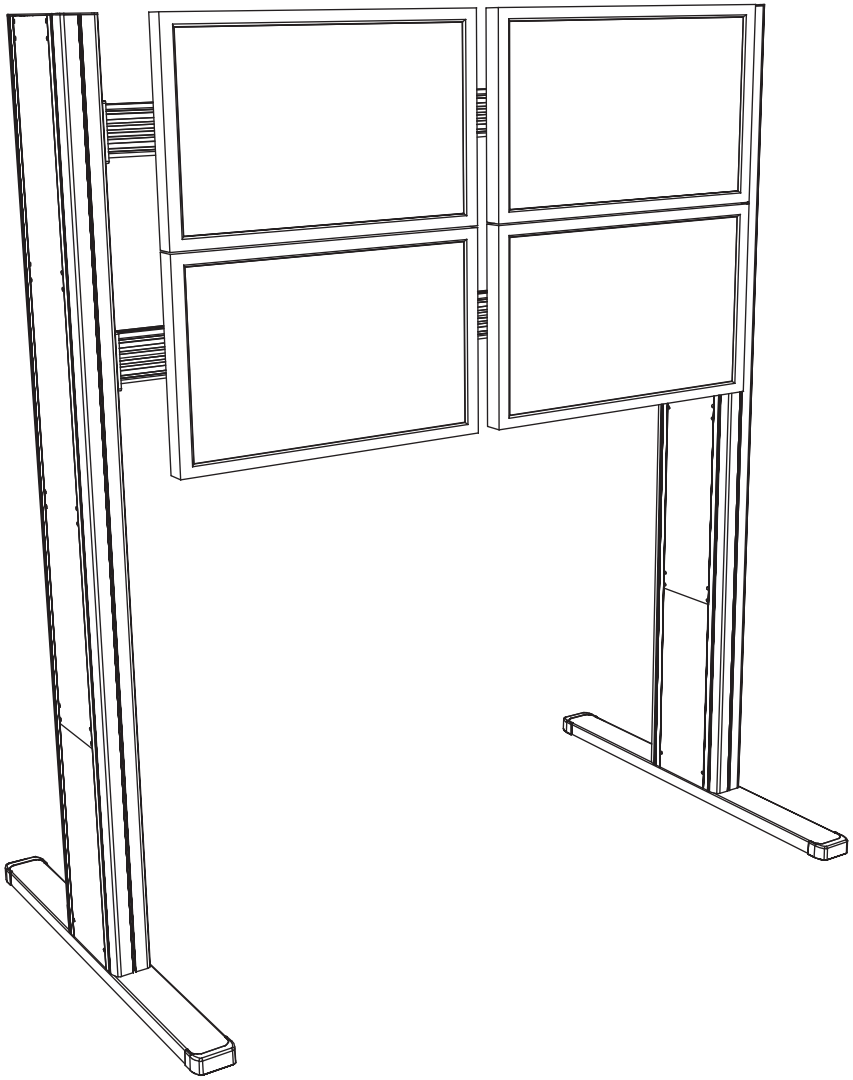

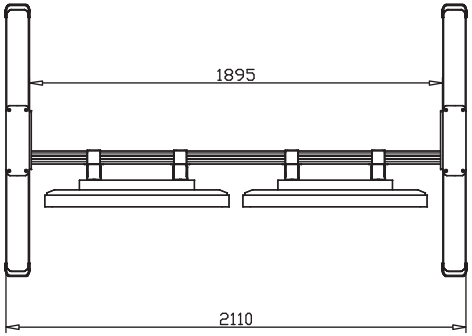

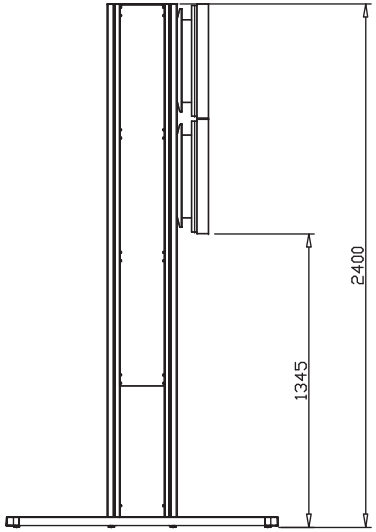

Видеостена Knürr Synergy 4x3

Проекты видеостен

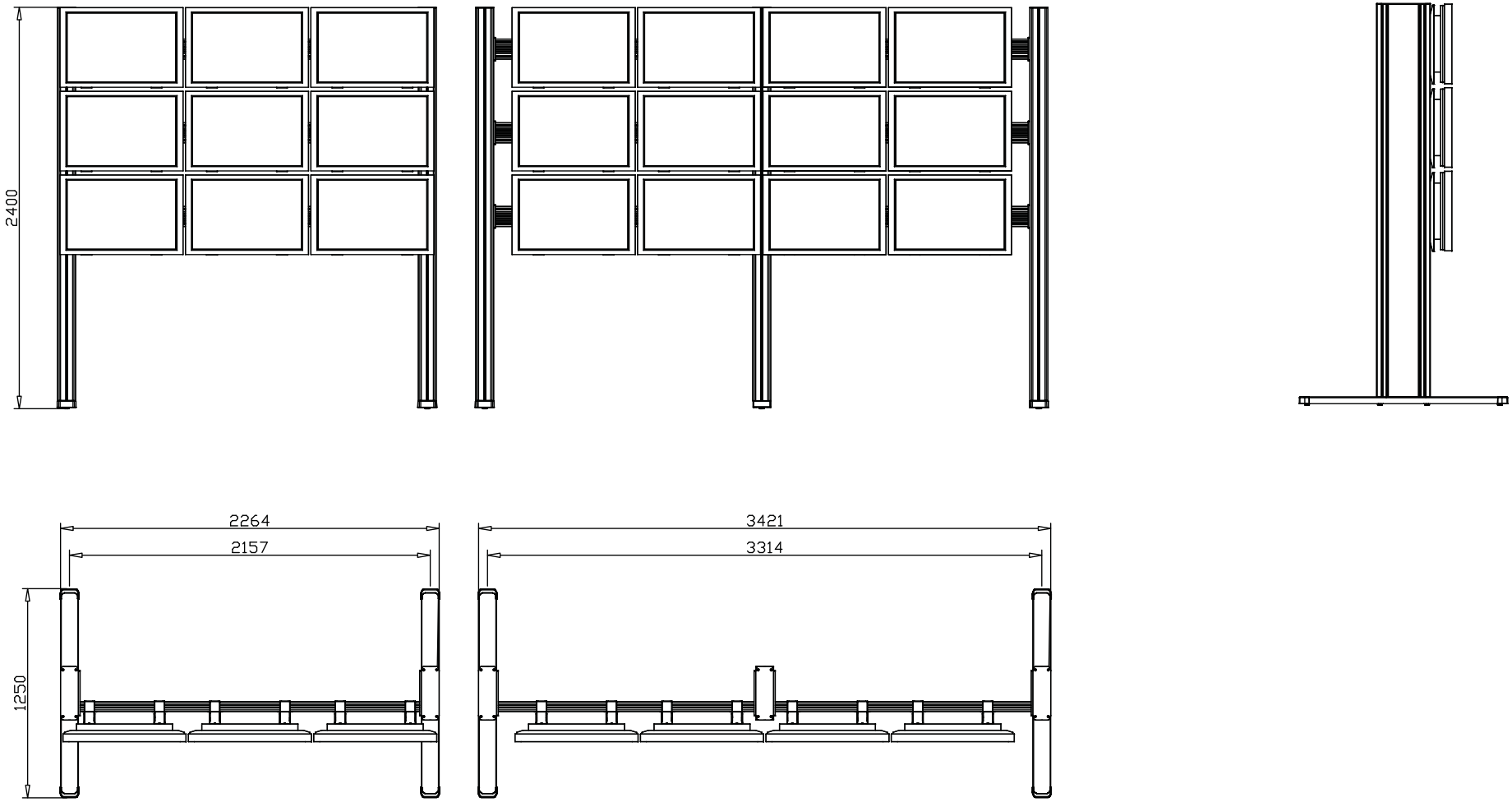

Видеостена Knürr Synergy 3x3

Проекты видеостен

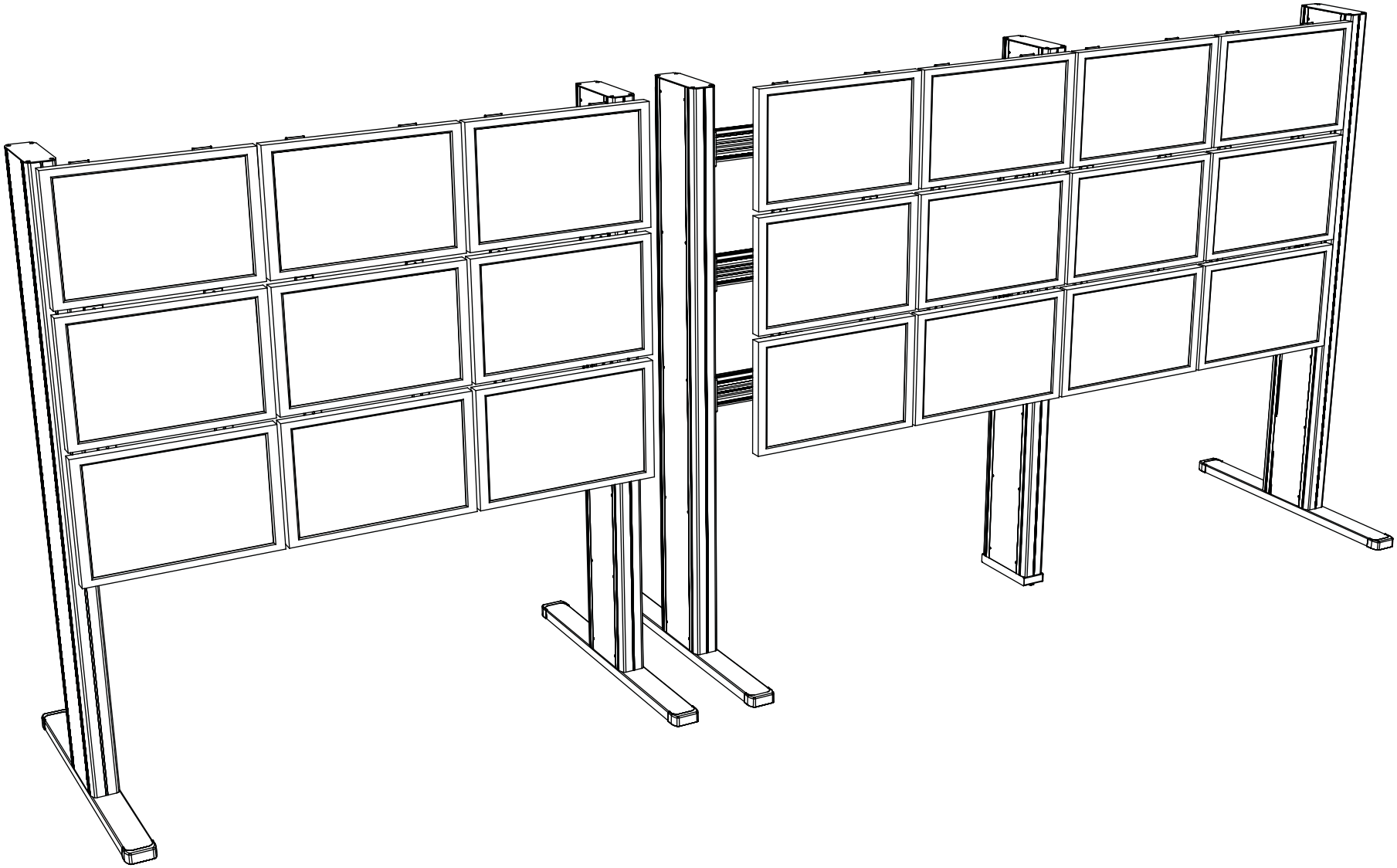

Видеостена Knürr Synergy 3x3

ICS
Группа компаний

Технологическая мебель Knürr

Проекты видеостен

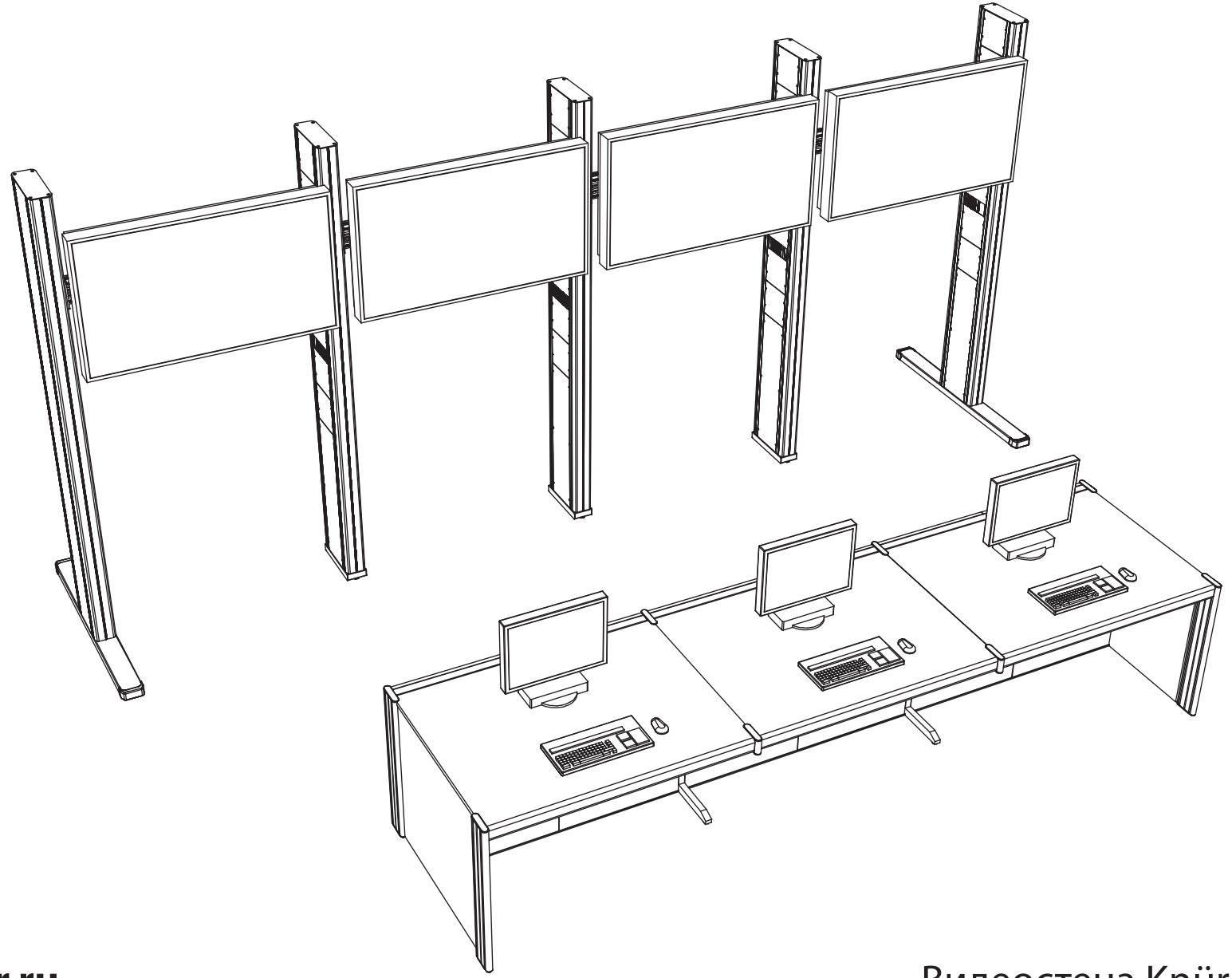

www.knurr.ru

Видеостена Knürr Synergy 4x1

Проекты видеостен

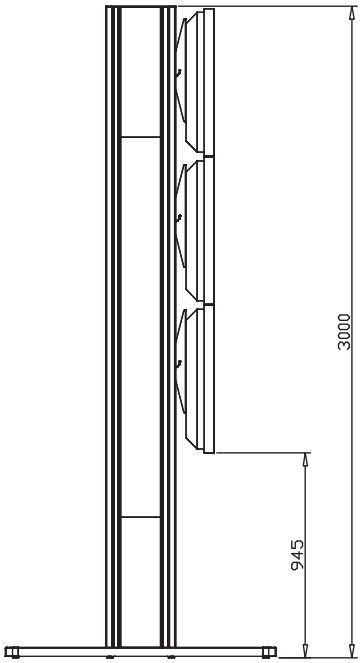

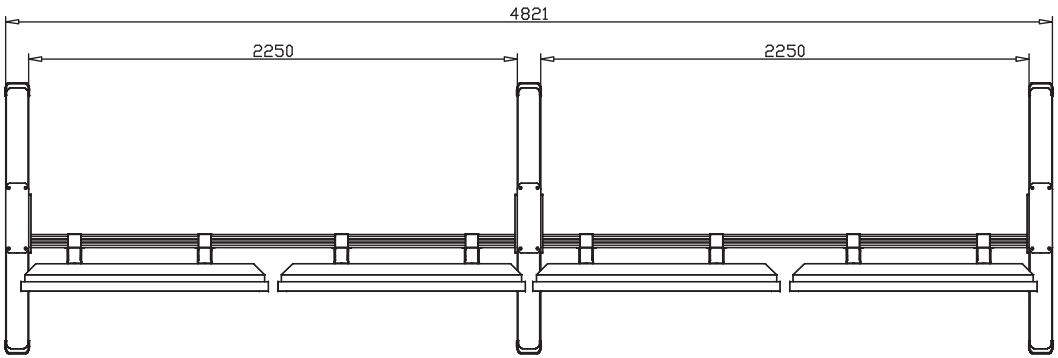

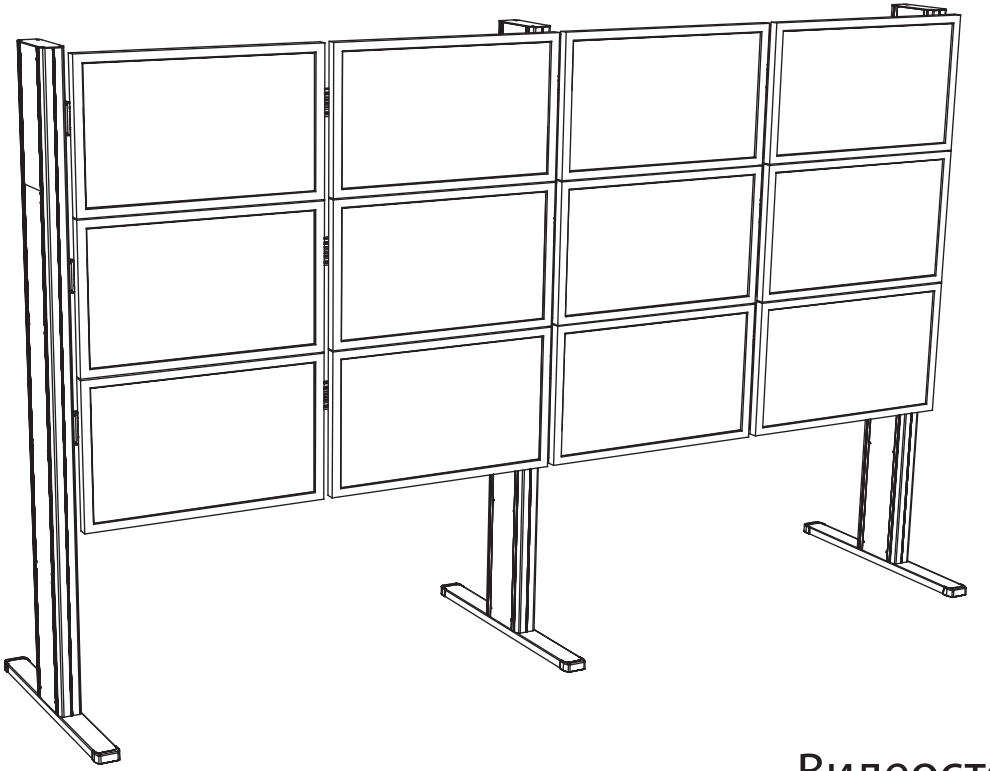

Видеостена Knürr Synergy 4x3